外形図／主要諸元

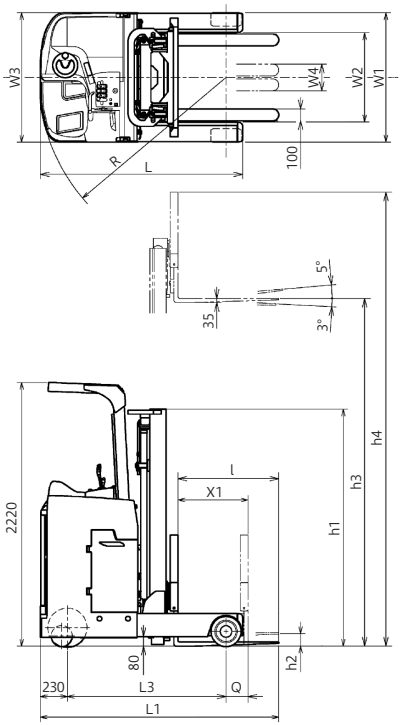

バッテリー横引出し仕様
1.4t～1.8t積

	項 目	適 要	記号	単位	基準車　ベーシックタイプ／Hタイプ						
形式	車両型式				FBR(M)14	FBR(M)A14	FBR(M)15	FBR(M)A15	FBR(M)16	FBR(M)18	FBR(M)A18
	定格荷重			kg	1400		1500		1600	1800	
	基準荷重中心			mm	500						
寸法	標準揚高		h3	mm	3000	4000	3000	4000	3000		4000
	フリーリフト		h2	mm	105	400	105	400	110		405
	フォーク傾斜角	前／後		deg	3/5						
	フォーク長さ		l	mm	850				920		
	フォーク調整間隔	最小～最大	W4	mm	225～735						
	全長	フォーク先端まで	L1	mm	2010				2085		2175
		アウトリガ先端まで	L	mm	1645	1705		1885	1765	1885	1935
	リーチ量		X1	mm	530	590		770	650	770	730
	全幅		W1	mm	1090						
	アウトリガ内寸法		W2	mm	750						
	フレーム幅		W3	mm	1090						
	アウトリガ高さ			mm	275						
	マスト高さ		h1	mm	1995	2495	1995	2495	1995		2495
	最大揚高時高さ		h4	mm	3900	4900	3900	4900	3900		4900
	ヘッドガード高さ			mm	2220						
	フロントオーバーハング	リーチ繰出時	Q	mm	185				190		
	最小旋回半径		R	mm	1520	1580		1760	1640	1760	1810
性能	走行速度	負荷／無負荷		km/h	9.5/10.5						
	上昇速度	負荷／無負荷		mm/s	310/540					300/540	
	登坂能力	負荷／無負荷		%	10/14.3						
	車両重量	蓄電池を含む		kg	2090	2190	2100	2330	2120	2250	2450
走行装置	タイヤの呼び/種類	荷重輪(ロード)			φ254×114/ウレタン						
		駆動輪(ドライブ)			φ330×145/ラバー						
		遊輪(キャスター)			φ178×73/ラバー						
	ホイールベース		L3	mm	1275	1335	1335	1515	1395	1515	
	トレッド	前輪		mm	975						
		後輪		mm	640						
	最低地上高	軸距中央		mm	80						
	ブレーキ駆動輪(前輪)				ディスク /〈Hタイプ:エレクトロマグネティックディスク〉						
駆動装置	蓄電池	電圧／5時間率容量		V/Ah	48/315						
		質量(ケース付)		kg	470						
	走行用モーター	出力(60分定格)		kW	4.3						
		コントロール方式			インバータ						
	荷役用モーター	出力(5分定格)		kW	8.8						
		コントロール方式			インバータ						
	パワーステアリング用モーター	出力(60分定格)		kW	0.3						
		コントロール方式			チョッパ						
	充電器	型式(搭載形／別置形)			搭載型						
		充電方式			定置式充電器 3相AC180～240V 20/30/35A切替式 ※3						
		入力(相数／電圧)		/V	3/200						
		トランス容量		kVA	11						

※1 掲載している各性能の数値は、標準仕様車を用いた当社内テスト結果に基づくものです。
※2 車両型式の（M）は、バッテリー前引き出し仕様の表示です。高機能仕様車は、車両型式がFBR□-H85となります。
※3 充電器本体のコントロールパネルで供給電流に合わせた充電電圧の設定が必要です。
※4 掲載している各性能の数値は、標準仕様車を用いた当社内テスト結果に基づくものです。
※5 本カタログに掲載の製品の仕様および外観は、2024年3月現在のもので改良のため予告なく変更することがあります。

Logisnext

三菱ロジスネクスト株式会社

〒617-8585 京都府長岡京市東神足2-1-1　TEL.075-956-8688

www.logisnext.com