ニチユ バッテリーフォークリフト

リチウムイオンバッテリー搭載

［新型カウンターバランスタイプ電動フォークリフト］

ALESIS

Li-ION

Ecology 地球にやさしいフォークリフト

高性能＆高効率

リチウムイオンバッテリー搭載フォークリフトが
荷役作業のさらなる効率化やカーボンニュートラル化への課題解決を実現します。

短時間の急速充電で
連続稼働可能

安定した電力供給で
作業効率UP

Power
Economy
Ecology

補水・バッテリー液不要で
コスト・環境リスク低減

鉛バッテリーの約３倍
長寿命バッテリー

Logisnext

高い作業性、環境性、経済性がさらなる作業効率化を可能にします

短時間の急速充電で連続稼働可能

繰り返し充電が可能なリチウムイオンバッテリーと急速充電器との組み合わせにより、休憩時間の短時間での補充電で連続稼働が可能。バッテリー交換不要で、繁忙期の急な作業追加でも 24 時間連続稼働が可能です。

安定した電力供給で作業効率UP

安定した電力供給能力により、鉛バッテリーのような電圧低下による能力低下が無く、一定した能力で作業効率 UP が可能です。

補水・バッテリー液不要でコスト・環境リスク低減

補水不要のため精製水費や補充作業費などのメンテナンスに関わるコストを削減。また、バッテリー液（希硫酸）不要のため、液による場内路面の損傷や汚染による環境リスクを低減します。

鉛バッテリーの約３倍 長寿命バッテリー

鉛バッテリーの約 3 倍の長寿命により、交換コストと予備バッテリーなどのイニシャルコストを低減します。

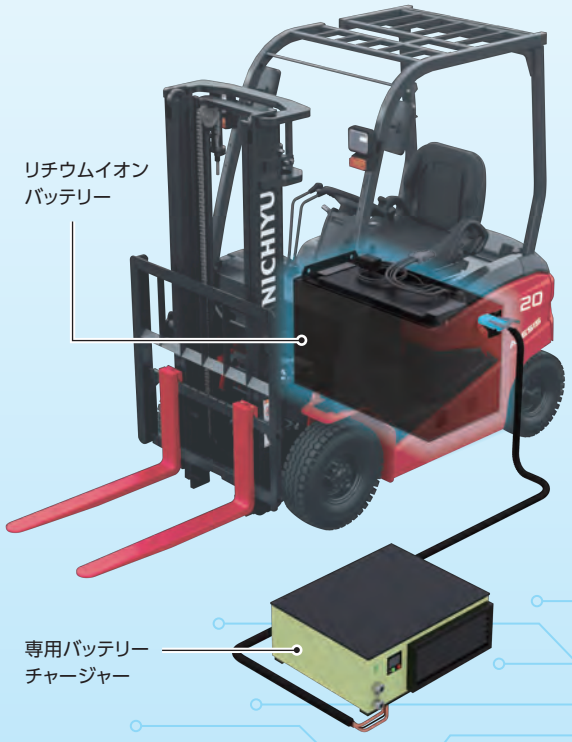

外形図／主要諸元

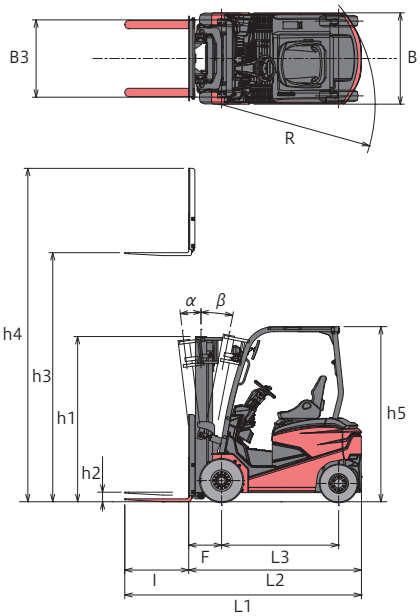

型　式 ※1		単位	記号	FB10P	FB14P	FB15P	FB18P	FB20P	FB25P	FB30P	FB35PJ
性能	最大荷重（定格荷重）	kg		1000	1350	1500	1750	2000	2500	3000	3500
性能	基準荷重中心	mm		500							
性能	最大揚高（標準マスト時）	mm	h3	3000							
性能	マスト傾斜角（前／後傾）	度	α / β	7/11							
性能	マスト上昇速度（負荷／無負荷）	mm/s		390/540	370/540	350/540	330/540	290/470	260/470	320/550	270/460
性能	フリーリフト	mm	h2	115				140			145
性能	走行速度（負荷／無負荷）	km/h		14.0/16.0			13.5/15.5	14.0/16.0		13.5/15.5	
性能	最小旋回半径	mm	R	1850			1880	2030	2080	2260	2330
性能	実用最小直角積み付け通路幅※2	mm		3545			3575	3775	3825	4045	4120
性能	登坂能力（負荷時）	%		22	20	19	17	19	16	16	13
寸法・重量	全長	mm	L1	2850	3000		3040	3225	3415	3575	3670
寸法・重量	車体長さ（フォーク前面まで）	mm	L2	2080			2120	2305	2345	2505	2600
寸法・重量	全幅	mm	B	1100			1115	1155		1255	
寸法・重量	ヘッドガード高さ	mm	h5	2110						2200	
寸法・重量	マスト高さ	mm	h1	1990				1995		2015	2115
寸法・重量	最大揚高時高さ（最高位置）	mm	h4	4055						4275	
寸法・重量	フォークサイズ(長さ×幅×厚み)	mm	長さl	770×100×35	920 × 100 × 35			920×122×40	1070×122×40	1070×122×45	1070×122×50
寸法・重量	フロントオーバーハング	mm	F	395				445		485	490
寸法・重量	ホイールベース	mm	L3	1410				1520		1680	
寸法・重量	フォーク調整間隔	mm	最大B3	240-920				260-995		280-955	
寸法・重量	トレッド（前／後輪）	mm		930/900			925/900	955/965		1030/980	
寸法・重量	最低地上高　ホイールベース中央	mm		110						120	
寸法・重量	自重	kg		2895	3025	3030	3260	3740	4130	4955	5505
その他	バッテリー　電圧	V		48						72	
その他	バッテリー　容量（5時間率）	Ah/5HR		420							
その他	モーター　走行	kW		7				8.5		11.0	
その他	モーター　荷役	kW		9.5				11.5		15.0	
その他	モーター　パワーステアリング	kW		1.5						1.7	
その他	充電器　充電方式			定置式充電器 3相AC180～240V							
その他	充電器　充電方式			20/30/35A切替式 ※3						30/60A切替式 ※3	
その他	パワーステアリング			電動油圧式パワーステアリング							
その他	走行・荷役制御方式			ACインバーター制御							
その他	前車輪			6.00-9 10PR			21×8-9 14PR	21 × 8-9 16PR		28×9-15 14PR	
その他	後車輪			5.00-8 8PR				18 × 7-8 14PR		6.50-10 10PR	6.50-10 12PR

※１FB10P、FB14P、FB15PおよびFB18Pは高容量車への搭載となります。
※２パレットサイズ：1100mm × 1100mm 荷役時、クリアランス +200mm を含む。
※３充電器本体のコントロールパネルで供給電流に合わせた充電電圧の設定が必要です。
※４掲載している各性能の数値は、標準仕様車を用いた当社内テスト結果に基づくものです。
※５本カタログに掲載の製品の仕様および外観は、2024年4月現在のもので改良のため予告なく変更することがあります。

Logisnext

三菱ロジスネクスト株式会社

〒617-8585 京都府長岡京市東神足2-1-1　TEL.075-956-8688

www.logisnext.com

販売店

5000/2404(SI)40C142-3